Размеры оборудования EDIS 70 | EDIS 100 | EDIS 150

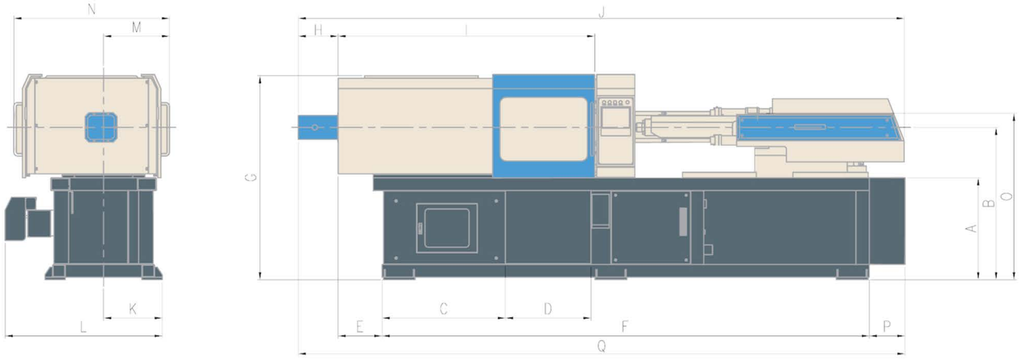

(단위 : mm)

EDIS	A	B	C	D	E	F	G	H	I	J	K	L	M	N	O	P	Q
EDIS 70	800	1160	967	599	314	3700	1550	103	1920	4184	492	1285	547	1180	1255	320	4437
EDIS 100	800	1195	967	671	361	3820	1610	312	2012	4766	460	1285	517	1221	1305	320	4797
EDIS 150	800	1250	1110	900	374	4400	1730	353	2384	5460	550	1375	605	1367	1420	320	5447

Установка робота

EDIS 70

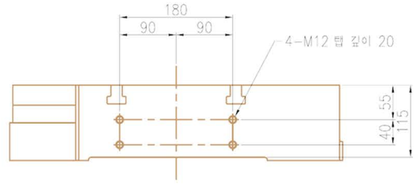

EDIS 100

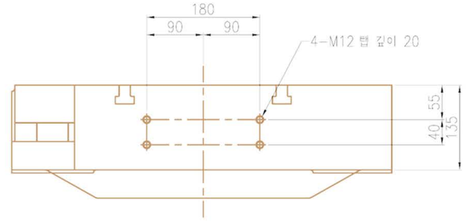

EDIS 150

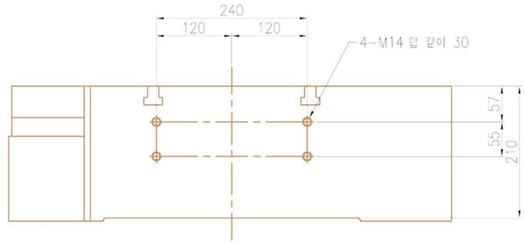

Установка пресс-формы

EDIS 70

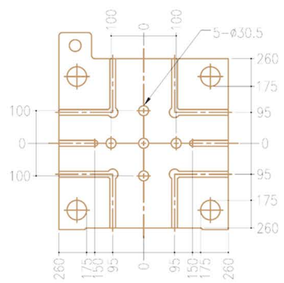

EDIS 100

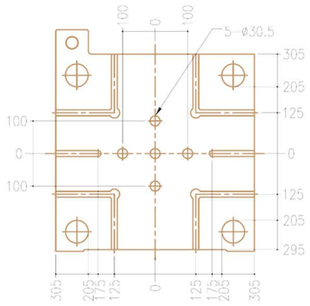

EDIS 150

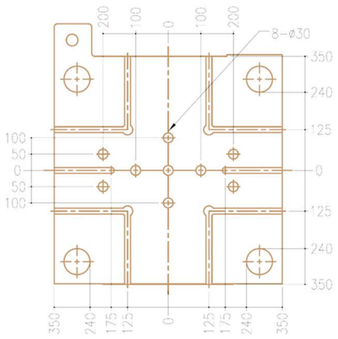

Установка бункера

EDIS 70

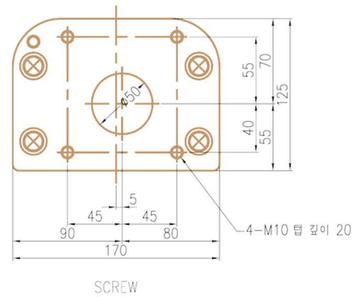

EDIS 100

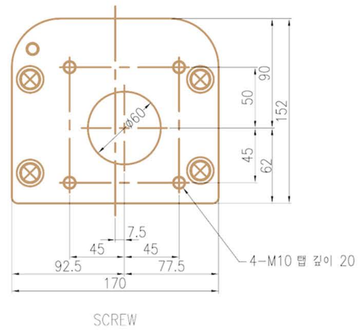
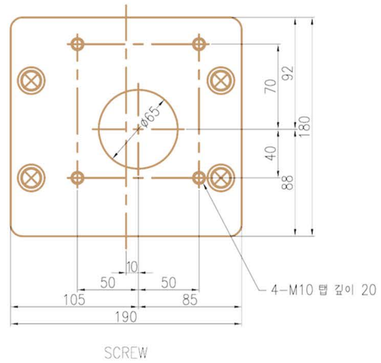
EDIS 150